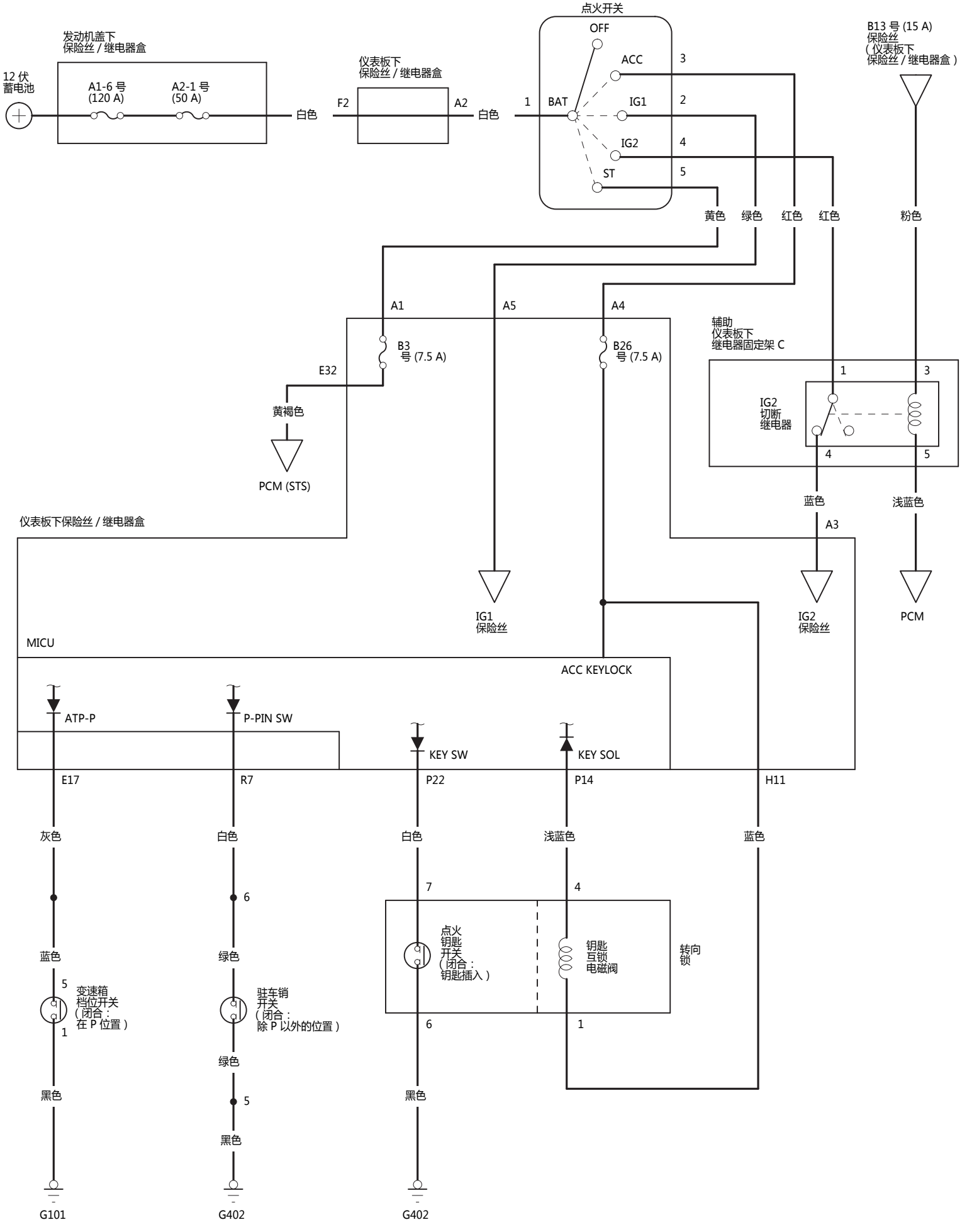
点火开关
OFF
ACC
IG1
IG2
ST
BAT
1
2
3
4
5
B13 号 (15 A)
保险丝
(仪表板下
保险丝 / 继电器盒)
发动机盖下
保险丝 / 继电器盒
12 伏
蓄电池
A1-6 号
(120 A)
A2-1 号
(50 A)
白色
仪表板下
保险丝 / 继电器盒
F2
A2
白色
黄色
绿色
红色
红色
粉色
A1
A5
A4
B3
号 (7.5 A)
B26
号 (7.5 A)
E32
黄褐色
PCM (STS)
辅助
仪表板下
继电器固定架 C
IG2
切断
继电器
蓝色
浅蓝色
A3
仪表板下保险丝 / 继电器盒
IG1
保险丝
IG2
保险丝
PCM
MICU
ACC KEYLOCK
ATP-P
P-PIN SW
KEY SW
KEY SOL
E17
R7
P22
P14
H11
灰色
白色
白色
浅蓝色
蓝色
7
4
6
点火
钥匙
开关
(闭合 :
钥匙插入)
钥匙
互锁
电磁阀
转向
锁
蓝色
绿色
5
变速箱
档位开关
(闭合 :
在 P 位置)
1
驻车销
开关
(闭合 :
除 P 以外的位置)
6
1
绿色
黑色
5
黑色
黑色
G101
G402
G402